齿形三指夹爪系列 FOUK-FZ

FZ185-292

静态承载扭矩

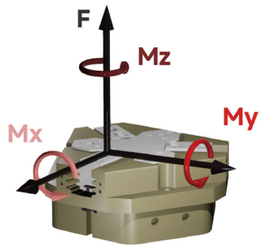

- Mx 250Nm
- Mz 170Nm
- My 220Nm
- F 5500N

夹持力曲线

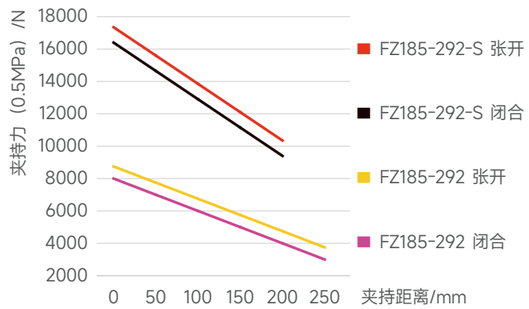

FZ 185 - 292 - S - B - C45 - P - NO - H

系列号	气缸缸径	壳体最大直径	短行程	底部通气	推杆长度	防尘护罩IP64	自锁形式	耐高温
FZ 齿形三指夹爪			S 夹持力增大 / 标准款M	/ 侧面通气	C45 45mm C70 70mm / 不含推板	/ 无防尘罩	NO 张开自锁 NC 闭合自锁 / 不含自锁	H -5~240°C / 0~60°C

电感接近传感器

IPSD-2NS-0831-L3	电感，NPN，3芯3m
IPSD-2PS-0831-L3	电感，PNP，3芯3m

磁感接近传感器

MZC2-1V7NS-FU0	磁感，NPN，3芯2m
MZC2-1V7PS-FU0	磁感，PNP，3芯2m

*每个夹爪需要使用两个传感器，监控两个位置
详见传感器附录

产品属性	FZ185-292	FZ185-292-NO	FZ185-292-NC	FZ185-292-S	FZ185-292-S-NO	FZ185-292-S-NC	单位
单侧开闭范围	30	30	30	17	17	17	mm
产品重量	21	25	24	22	26	25	kg
最大允许夹持距离	250	250	250	210	210	210	mm
理论最大夹持力：张开 / 闭合	1750P/1600P	1750P/-	-/1600P	3470P/3280P	3470P/-	-/3280P	N
单次开闭循环耗气量	11	18	15	11	18	15	L
最小弹簧锁紧力		3500	3400		7000	6800	N
推荐工件重量	50	50	50	100	100	100	kg
张开 / 闭合时间	1.25/1.25	1.1/1.7	2.1/1.1	1.25/1.25	1.1/1.7	2.1/1.1	s

P: 压缩空气压力 [bar]
耗气量：常压消耗气体体积 (0.5MPa)

最大允许单夹指重量 /kg	8.5	接气口规格	G1/4
夹持重复精度 /mm	± 0.05	使用场合温度范围 /°C	-5~60
使用气压范围 /bar	3~8	IP 等级	40

FZ185-292-M/S

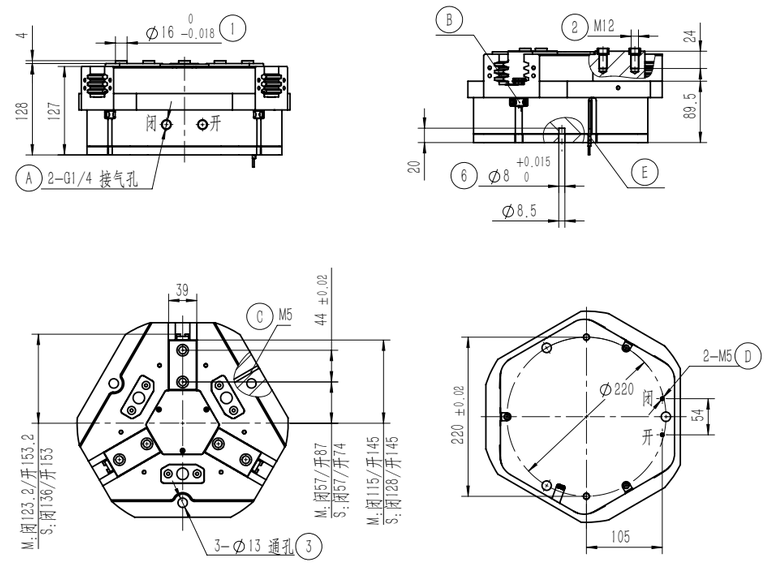

① 夹指定位销套（标配）
② 夹指安装孔
③ 夹爪安装孔
⑥ 安装定位销孔
Ⓐ 压缩空气接口
Ⓑ 电感接近传感器位置
Ⓒ 正压吹气孔 / 注脂孔
Ⓓ 底部通气孔 (-B 款)
Ⓔ 磁感接近传感器位置

FZ185-292-C45 推料

推杆长度 A 可选标准款及加长款，上料功能，推板最小推力 240N

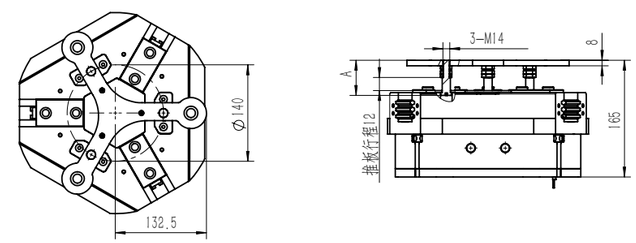

FZ185-292-NC/NO 自锁

内置弹簧，机械自锁

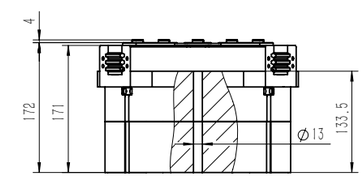

FZ185-292-P 防尘

防尘模块，正压吹气孔接 0.05-0.10MPa 压缩空气后 IP64 否则 IP50

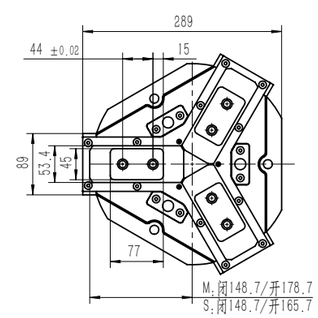
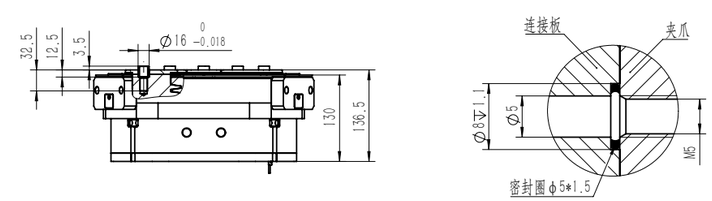
FZ185-292-B 底部通气