三指夹爪长行程系列 FOUK-TZL

TZ55-113-L

静态承载扭矩

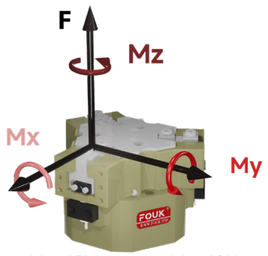

- Mx 45Nm
- Mz 40Nm
- My 72Nm
- F 1100N

夹持力曲线

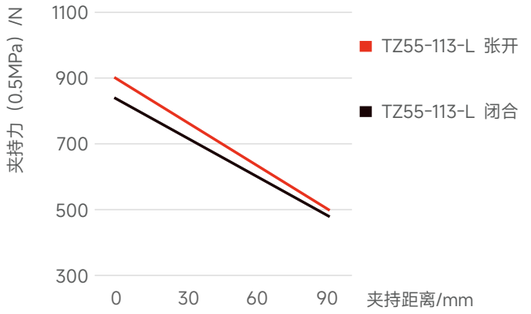

TZ	55	- 113	- L	- B	- C28	- P	- H
系列号	气缸缸径	壳体最大直径	行程加长	底部通气	推杆长度	防尘护罩IP64	耐高温
TZ T形三指夹爪				/ 侧面通气	C28 28mm C38 38mm / 不含推板	/ 无防尘罩	H -5~240°C / 0~60°C

电感接近传感器

IPSD-2NS-0823-L3	电感，NPN，3芯3m
IPSD-2PS-0823-L3	电感，PNP，3芯3m

*每个夹爪需要使用两个传感器，监控两个位置
详见传感器附录

产品属性	TZ55-113-L	单位
单侧开闭范围	15	mm
产品重量	1.3	kg
最大允许夹持距离	90	mm
理论最大夹持力：张开 / 闭合	180P/168P	N
推荐工件重量	4.5	kg
张开 / 闭合时间	0.1/0.1	s
单次开闭循环耗气量	0.6	L

P: 压缩空气压力 [bar]
耗气量：常压消耗气体体积 (0.5MPa)

夹持重复精度 /mm	± 0.02	接气口规格	M5
使用气压范围 /bar	3~7	使用场合温度范围 /°C	-5~60
IP 等级	40	最大允许单夹指重量 /kg	0.6

TZ55-113-L

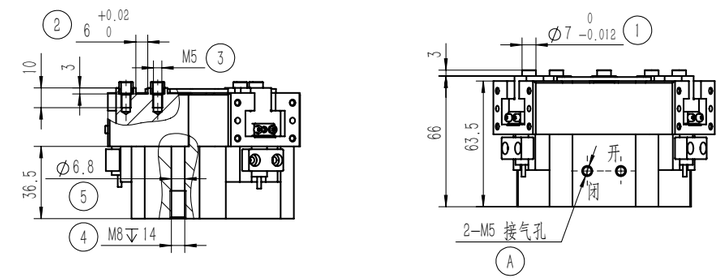

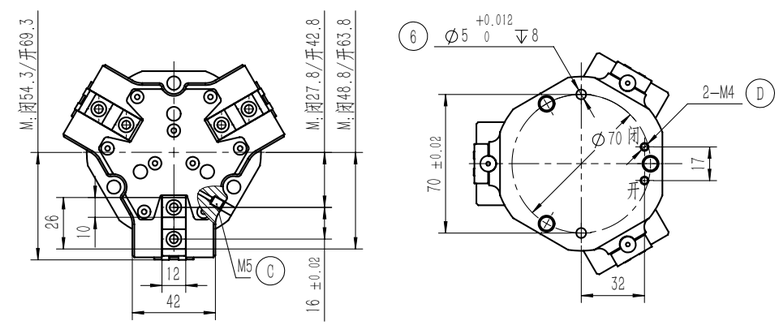

① 夹指定位销套（标配）
② 夹指定位槽
③ 夹指安装孔
④⑤⑥ 夹爪安装孔
⑥ 夹爪定位孔
Ⓐ 压缩空气接口
Ⓑ 电感接近传感器位置
Ⓒ 正压吹气孔 / 注脂孔
Ⓓ 底部通气孔（-B 款）

TZ55-113-L-C28 推料

推杆长度 A 可选标准款及加长款，上料功能，推板最小推力 12N，若防尘带推板行程为 5.5

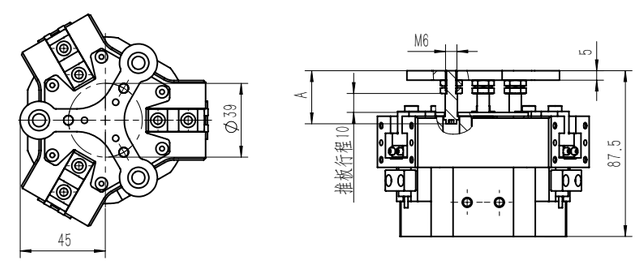

TZ55-113-L-B 底部通气

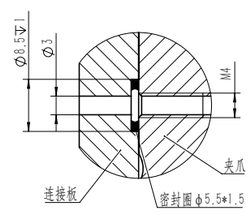

TZ55-113-L-P 防尘
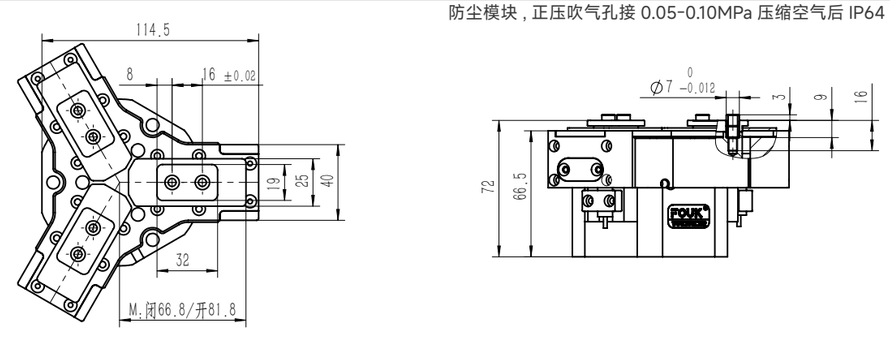
防尘模块，正压吹气孔接 0.05-0.10MPa 压缩空气后 IP64 否则 IP50