齿形三指夹爪系列 FOUK-FZ

FZ160-250

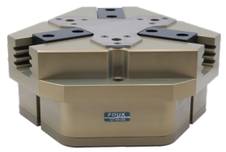

静态承载扭矩

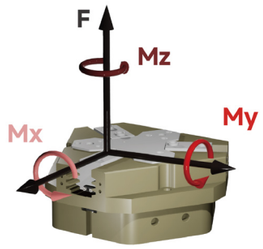

- Mx 170Nm
- Mz 130Nm
- My 190Nm
- F 4500N

夹持力曲线

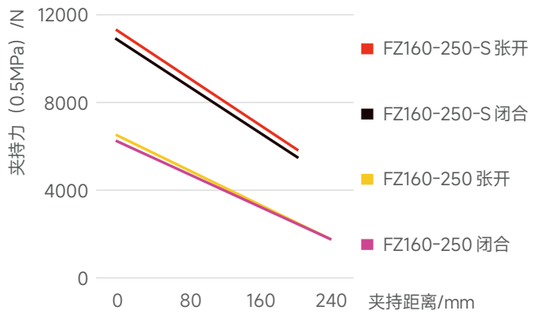

FZ 160 - 250 - S - B - C30 - P - NO - H

系列号	气缸缸径	壳体最大直径	短行程	底部通气	推杆长度	防尘护罩IP64	自锁形式	耐高温
FZ 齿形三指夹爪			S 夹持力增大 / 标准款M	/ 侧面通气	C30 30mm C55 55mm / 不含推板	/ 无防尘罩	NO 张开自锁 NC 闭合自锁 / 不含自锁	H -5~240°C / 0~60°C

电感接近传感器

IPSD-2NS-0831-L3	电感，NPN，3芯3m
IPSD-2PS-0831-L3	电感，PNP，3芯3m

磁感接近传感器

MZC2-1V7NS-FU0	磁感，NPN，3芯2m
MZC2-1V7PS-FU0	磁感，PNP，3芯2m

*每个夹爪需要使用两个传感器，监控两个位置
详见传感器附录

产品属性	FZ160-250	FZ160-250-NO	FZ160-250-NC	FZ160-250-S	FZ160-250-S-NO	FZ160-250-S-NC	单位
单侧开闭范围	25	25	25	14	14	14	mm
产品重量	10.5	13.5	13.5	10.5	13.5	13.5	kg
最大允许夹持距离	240	240	240	200	200	200	mm
理论最大夹持力：张开 / 闭合	1300P/1250P	1300P/-	-/1250P	2260P/2170P	2260P/-	-/2170P	N
单次开闭循环耗气量	5	7.2	7.2	5	7.2	7.2	L
最小弹簧锁紧力		3460	2000		3460	2000	N
推荐工件重量	39	39	39	67	67	67	kg
张开 / 闭合时间	1.2/1.2	1/1.5	1.5/1	1.2/1.2	1/1.5	1.5/1	s

P: 压缩空气压力 [bar]
耗气量：常压消耗气体体积 (0.5MPa)

最大允许单夹指重量 /kg	6	接气口规格	G1/8
夹持重复精度 /mm	± 0.02	使用场合温度范围 /°C	-5~60
使用气压范围 /bar	3~8	IP 等级	40

FZ160-250-M/S

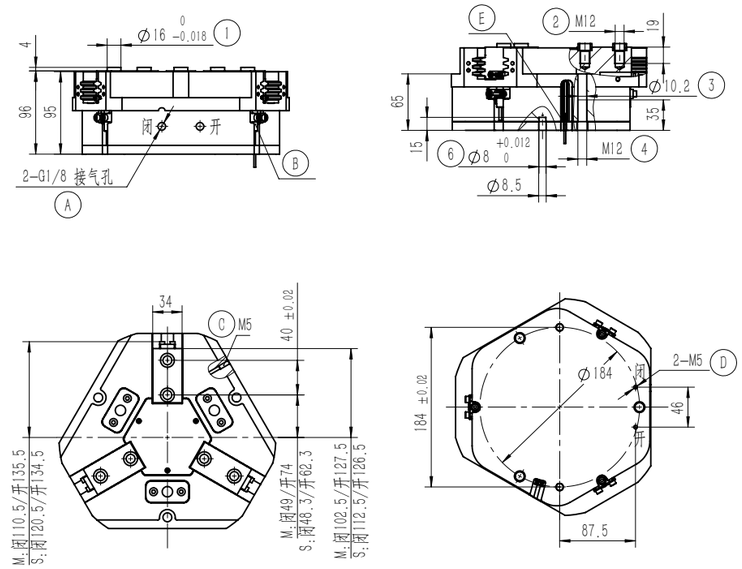

① 夹指定位销套（标配）
② 夹指安装孔
③ ④ 夹爪安装孔
⑥ 安装定位销孔
Ⓐ 压缩空气接口
Ⓑ 电感接近传感器位置
Ⓒ 正压吹气孔 / 注脂孔
Ⓓ 底部通气孔 (-B 款)
Ⓔ 磁感接近传感器位置

FZ160-250-C30 推料

推杆长度 A 可选标准款及加长款，上料功能，推板最小推力 210N

FZ160-250-NC/NO 自锁

内置弹簧，机械自锁

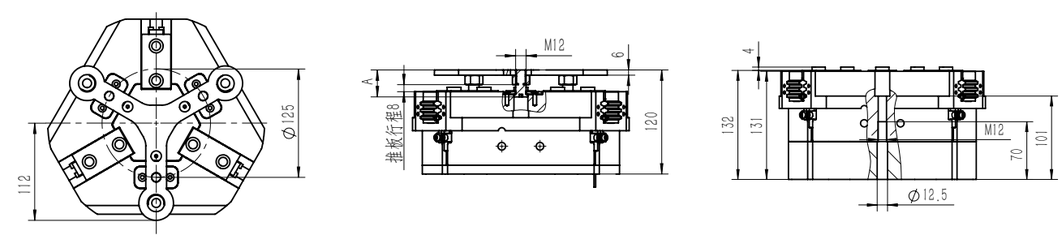

FZ160-250-P 防尘

防尘模块，正压吹气孔接 0.05-0.10MPa 压缩空气后 IP64 否则 IP50
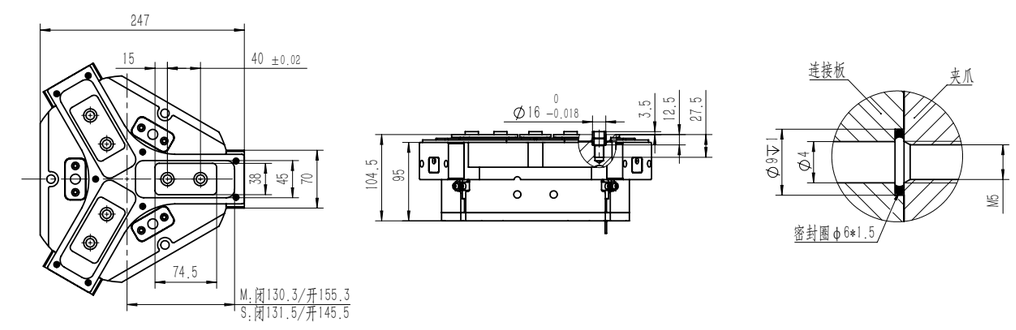
FZ160-250-B 底部通气