齿形三指夹爪系列 FOUK-FZ

FZ90-155

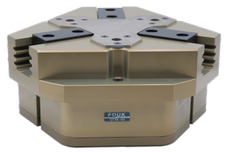

静态承载扭矩

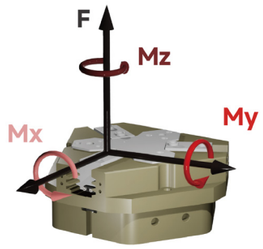

- Mx 110Nm
- Mz 95Nm
- My 140Nm
- F 2500N

夹持力曲线

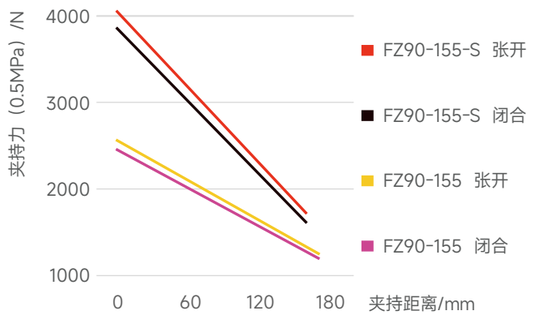

FZ 90 - 155 - S - B - C30 - P - NO - H

系列号	气缸缸径	壳体最大直径	短行程	底部通气	推杆长度	防尘护罩IP64	自锁形式	耐高温
FZ 齿形三指夹爪			S 夹持力增大 / 标准款M	/ 侧面通气	C30 30mm C45 45mm / 不含推板	/ 无防尘罩	NO 张开自锁 NC 闭合自锁 / 不含自锁	H -5~240°C / 0~60°C

电感接近传感器

IPSD-2NS-0831-L3	电感，NPN，3芯3m
IPSD-2PS-0831-L3	电感，PNP，3芯3m

磁感接近传感器

MZC2-1V7NS-FU0	磁感，NPN，3芯2m
MZC2-1V7PS-FU0	磁感，PNP，3芯2m

*每个夹爪需要使用两个传感器，监控两个位置
详见传感器附录

产品属性	FZ90-155	FZ90-155-NO	FZ90-155-NC	FZ90-155-S	FZ90-155-S-NO	FZ90-155-S-NC	单位
单侧开闭范围	13	13	13	6	6	6	mm
产品重量	2.7	3.2	3.4	2.8	3.3	3.5	kg
最大允许夹持距离	170	170	170	160	160	160	mm
理论最大夹持力：张开 / 闭合	515P/490P	515P/-	-/490P	810P/770P	810P/-	-/770P	N
单次开闭循环耗气量	1.1	1.6	1.6	1.1	1.6	1.6	L
最小弹簧锁紧力		920	920		1850	1850	N
推荐工件重量	15.5	15.5	15.5	28	28	28	kg
张开 / 闭合时间	0.2/0.2	0.2/0.35	0.35/0.2	0.2/0.2	0.2/0.35	0.35/0.2	s

P: 压缩空气压力 [bar]
耗气量：常压消耗气体体积 (0.5MPa)

最大允许单夹指重量 /kg	2	接气口规格	G1/8
夹持重复精度 /mm	± 0.02	使用场合温度范围 /°C	-5~60
使用气压范围 /bar	3~8	IP 等级	40

FZ90-155-M/S

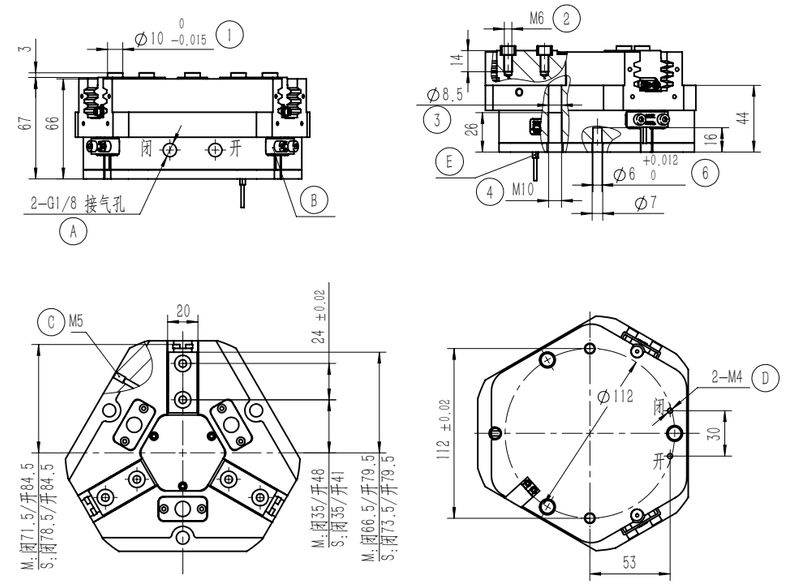

① 夹指定位销套（标配）
② 夹指安装孔
③ ④ 夹爪安装孔
⑥ 安装定位销孔
Ⓐ 压缩空气接口
Ⓑ 电感接近传感器位置
Ⓒ 正压吹气孔 / 注脂孔
Ⓓ 底部通气孔 (-B 款)
Ⓔ 磁感接近传感器位置

FZ90-155-C30 推料

推杆长度 A 可选标准款及加长款，上料功能，推板最小推力 105N

FZ90-155-NC/NO 自锁

内置弹簧，机械自锁

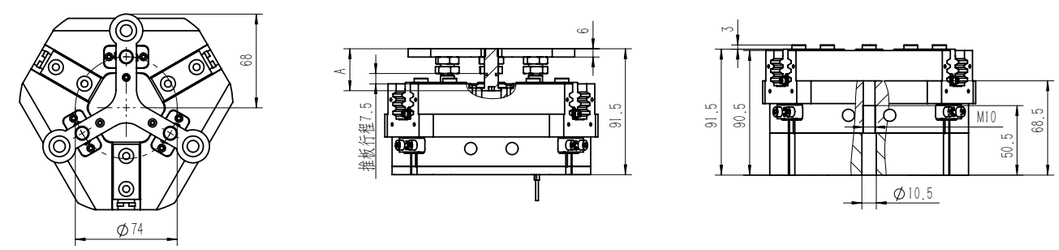

FZ90-155-P 防尘

防尘模块，正压吹气孔接 0.05-0.10MPa 压缩空气后 IP64 否则 IP50
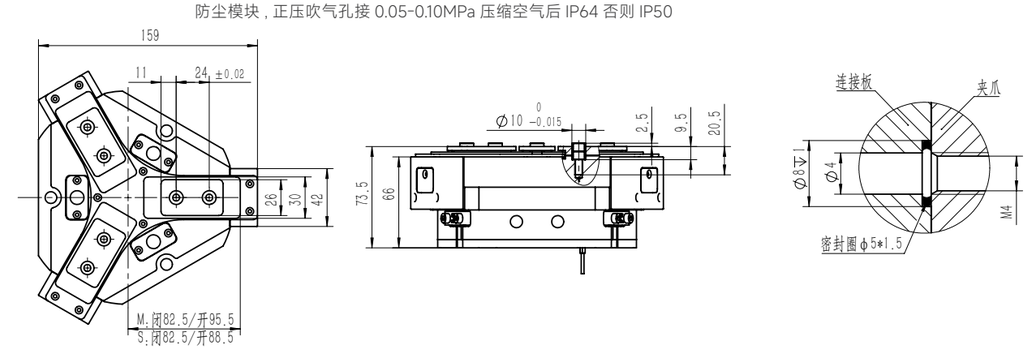
FZ90-155-B 底部通气