三指夹爪长行程系列 FOUK-TZL

TZ75-136-L

静态承载扭矩

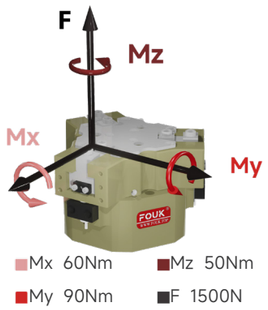

夹持力曲线

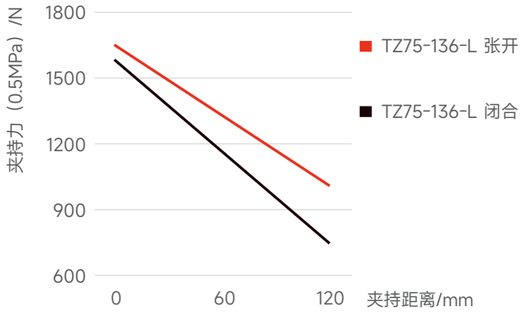

TZ 75 - 136 - L - B - C30 - P - H

系列号	气缸缸径	壳体最大直径	行程加长	底部通气	推杆长度	防尘护罩IP64	耐高温
TZ T形三指夹爪				/ 侧面通气	C30 30mm C40 40mm / 不含推板	/ 无防尘罩	H -5~240°C / 0~60°C

电感接近传感器

IPSD-2NS-0823-L3	电感，NPN，3芯3m
IPSD-2PS-0823-L3	电感，PNP，3芯3m

*每个夹爪需要使用两个传感器，监控两个位置
详见传感器附录

产品属性	TZ75-136-L	单位
单侧开闭范围	20	mm
产品重量	2.1	kg
最大允许夹持距离	120	mm
理论最大夹持力：张开 / 闭合	330P/316P	N
推荐工件重量	8	kg
张开 / 闭合时间	0.2/0.2	s
单次开闭循环耗气量	1.2	L

P: 压缩空气压力 [bar]
耗气量：常压消耗气体体积 (0.5MPa)

夹持重复精度 /mm	± 0.02	接气口规格	G1/8
使用气压范围 /bar	3~7	使用场合温度范围 /°C	-5~60
IP 等级	40	最大允许单夹指重量 /kg	1

TZ75-136-L

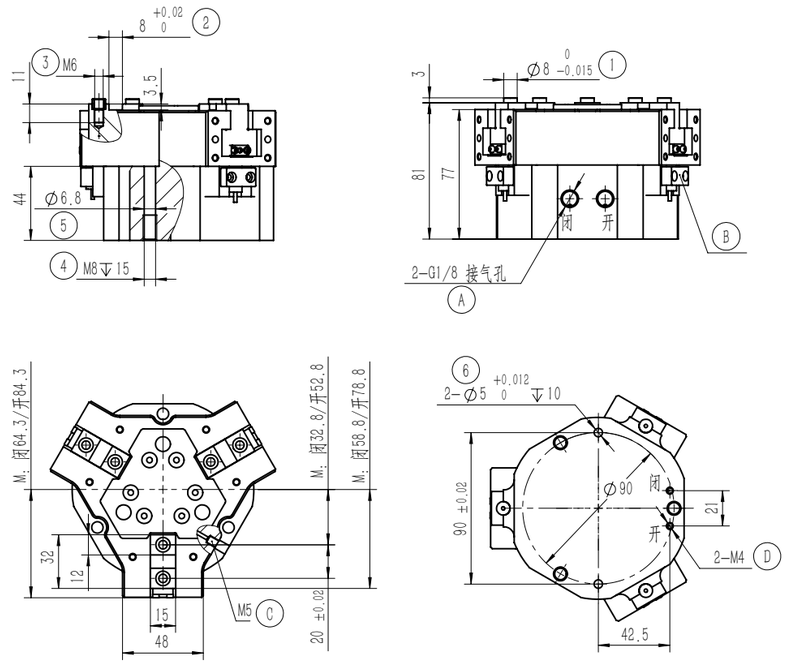

① 夹指定位销套（标配）
② 夹指定位槽
③ 夹指安装孔
④ ⑤ ⑥ 夹爪安装孔
⑥ 夹爪定位孔
Ⓐ 压缩空气接口
Ⓑ 电感接近传感器位置
Ⓒ 正压吹气孔 / 注脂孔
Ⓓ 底部通气孔（-B 款）

TZ75-136-L-C30 推料

推杆长度 A 可选标准款及加长款，上料功能，推板最小推力 70N，若防尘带推板行程为 6

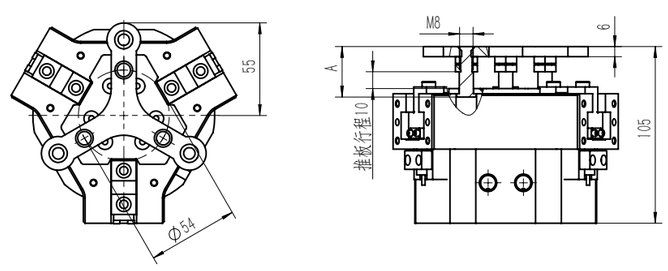

TZ75-136-L-B 底部通气

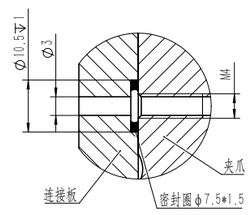

TZ75-136-L-P 防尘
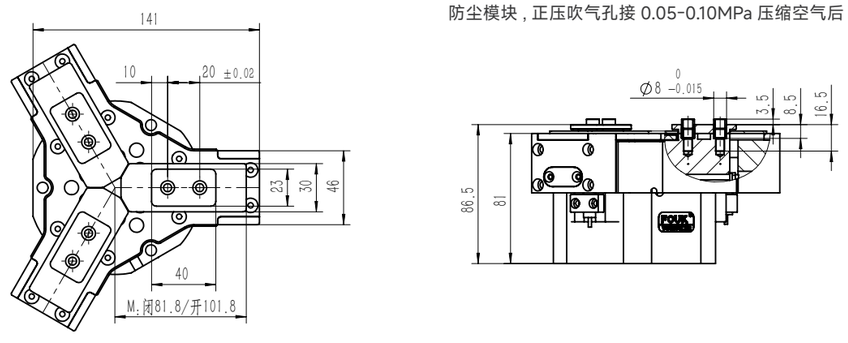
防尘模块，正压吹气孔接 0.05-0.10MPa 压缩空气后 IP64 否则 IP50