IP67 高防护系列 FOUK-TZF

TZF42

TZF42

静态承载扭矩

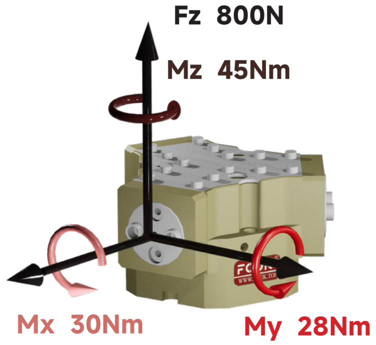

夹持力曲线

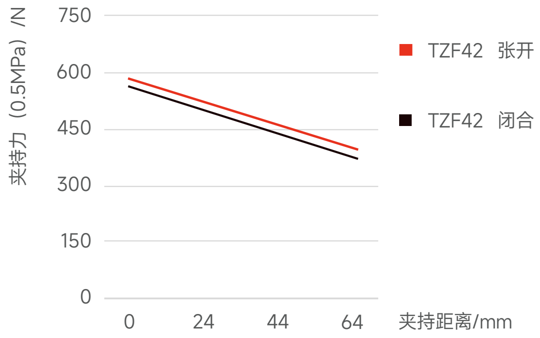

TZF 42 - B - C29 - NO - H

系列号	型号	底部通气	推杆长度	自锁形式	耐高温
TZF 高防护三指夹爪	42	/ 侧面通气	C29 29mm	NO 张开自锁	H -5~240°C
			C39 39mm	NC 闭合自锁	/ 0~60°C
			/ 不含推板	/ 不含自锁	

磁感接近传感器

D-M9NAL	磁感，NPN，3芯3m
D-M9PAL	磁感，PNP，3芯3m

*每个夹爪需要使用两个传感器，监控两个位置
详见传感器附录

产品属性	TZF42	TZF42-NO	TZF42-NC	单位
单侧开闭范围	6	6	6	mm
产品重量	0.8	0.8	0.8	kg
最大允许夹持距离	60	60	60	mm
理论最大夹持力：张开 / 闭合	129P/119P	129P/-	-/119P	N
单次开闭循环耗气量	0.14	0.14	0.14	L
吹气孔许用气压	0.2~0.5	0.2~0.5	0.2~0.5	bar
推荐工件重量	2.6	2.6	2.6	kg
张开 / 闭合时间	0.03/0.03	0.02/0.04	0.04/0.02	s

使用额外的保护气源能达到 IP67
不使用保护气源时，防护等级降低到 IP54

最大允许单夹指重量 /kg	0.3	接气口规格	M5
夹持重复精度 /mm	± 0.02	使用场合温度范围 /°C	-5~60
使用气压范围 /bar	3~8	IP 等级	67

P: 压缩空气压力 [bar]

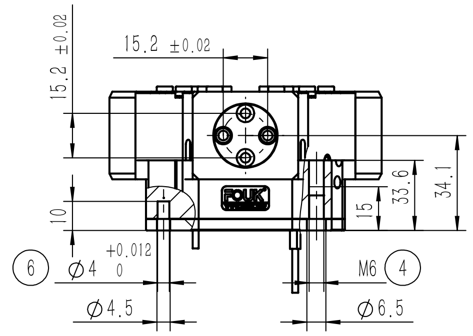

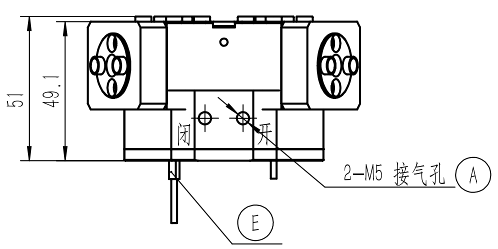

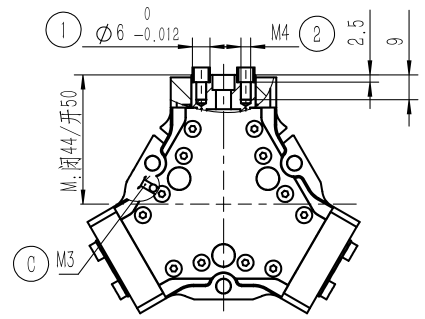

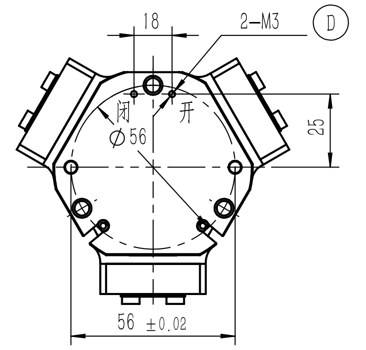

1. 夹指定位销套（标配）
2. 夹指安装孔
4. 夹爪安装孔
6. 安装定位销孔

A. 压缩空气接口
C. 正压吹气孔 / 注脂孔
D. 底部通气孔 (-B 款)
E. 磁感接近传感器位置

注：为达到 IP67, 正压吹气孔 Ⓒ 处必须常通 0.02—0.05MPa 压缩空气，否则仅有 IP54

TZF42-B 底部通气

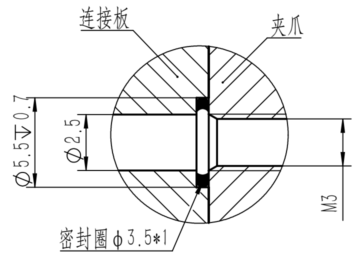

TZF42-NC/NO 自锁

内置弹簧，机械自锁

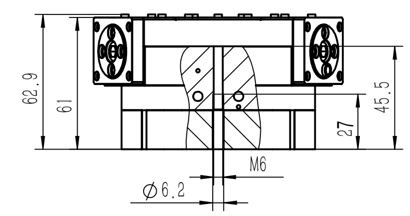

TZF42-C29
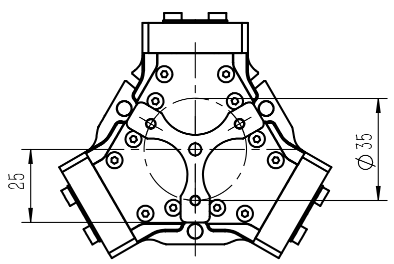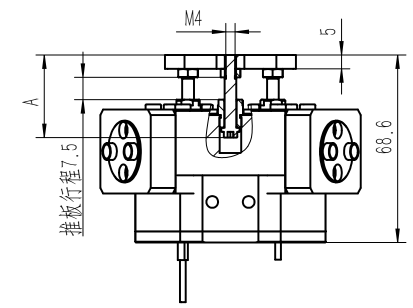
推杆长度 A 为 29.5mm，上料功能，推板最小推力 15N